## RZUT PIWNICY / RZUT FUNDAMENTÓW
skala 1:50

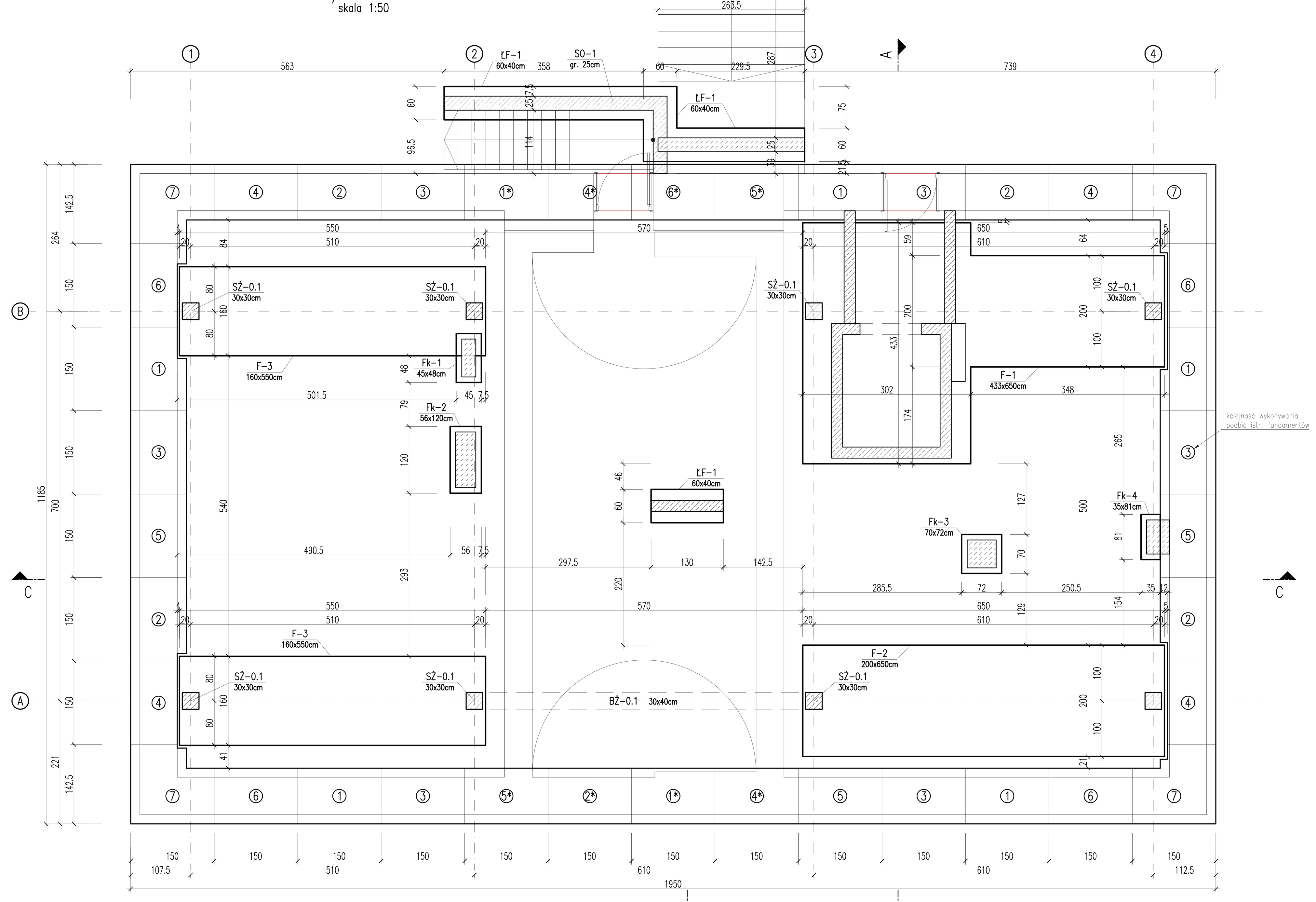

## RZUT I PIĘTRA
skala 1:50

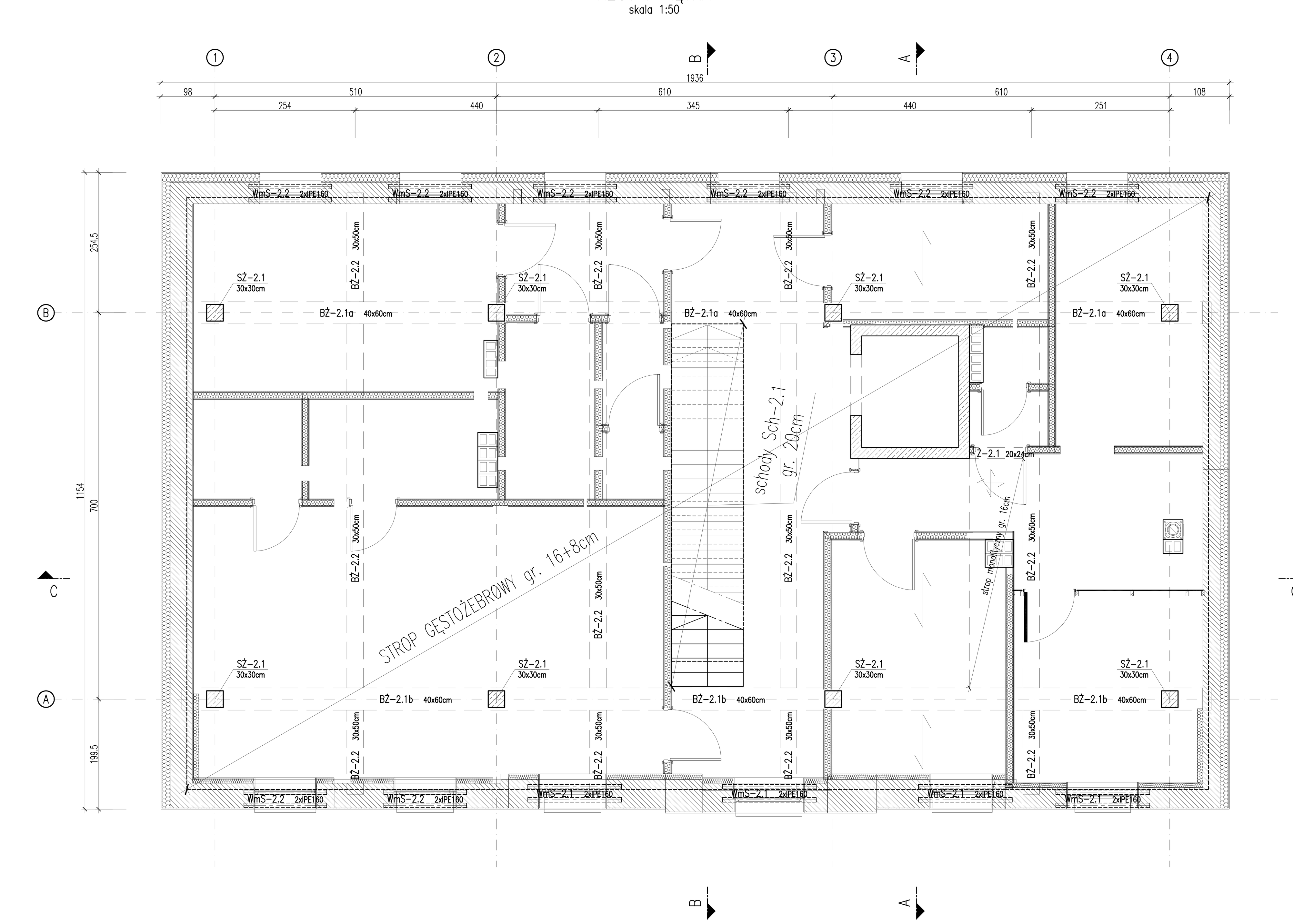

## RZUT PARTERU
skala 1:50

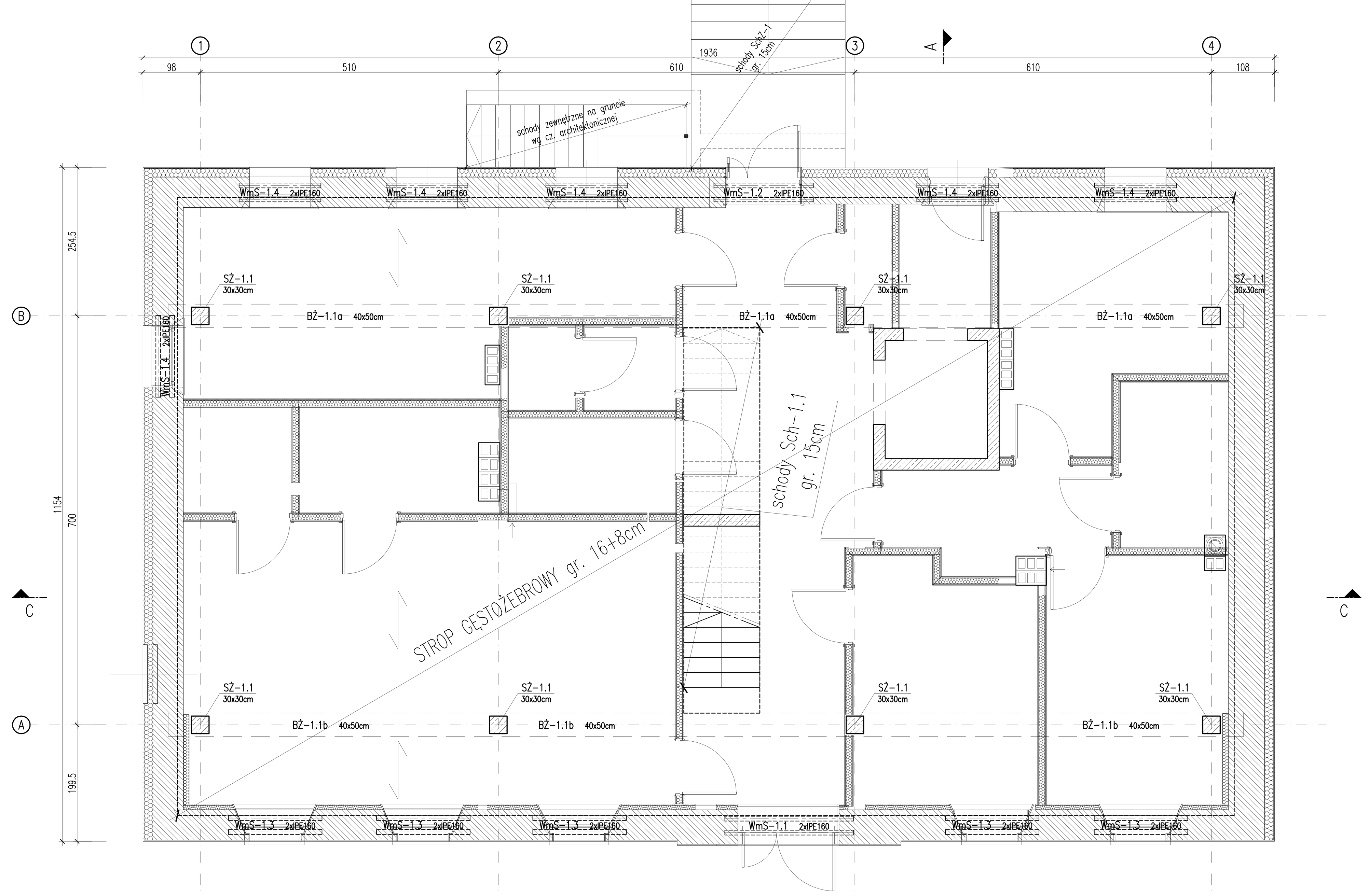

## RZUT II PIĘTRA / RZUT WIĘŹBY DACHOWEJ
skala 1:50

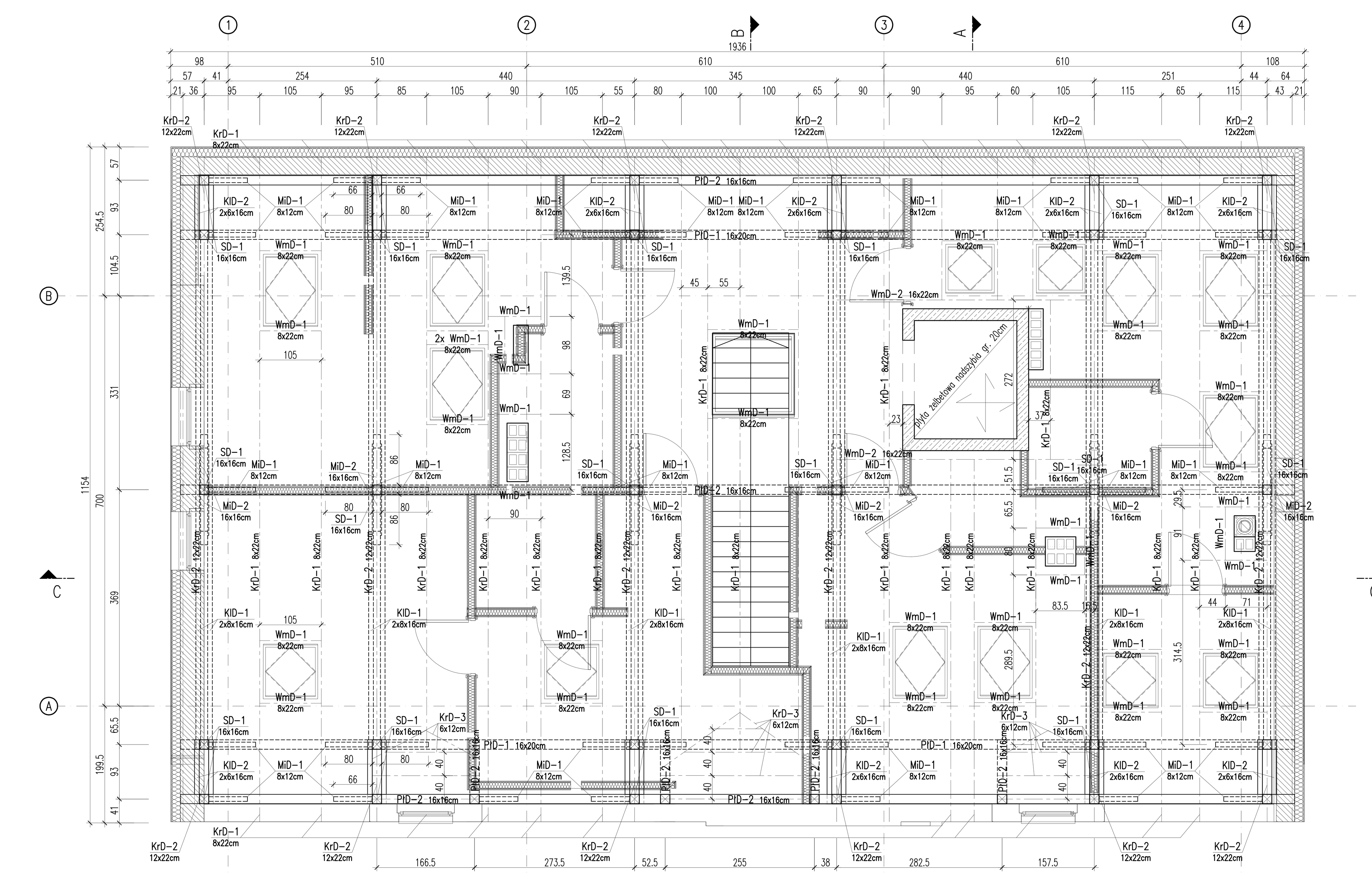

DETAL A skala 1:10; DETAL B skala 1:10; DETAL C skala 1:10; DETAL D skala 1:10; DETAL E skala 1:10; DETAL F skala 1:10

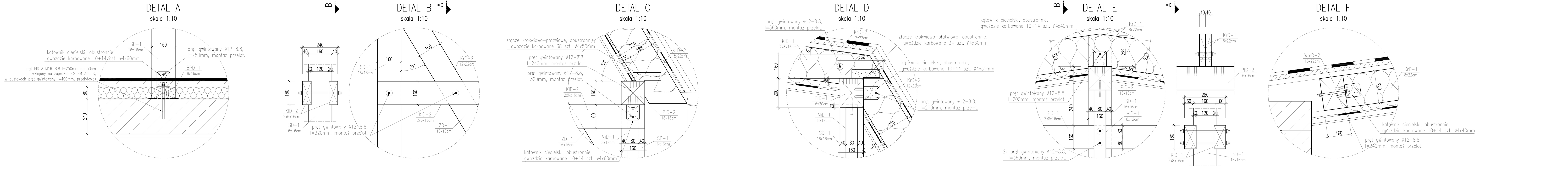

WmS−1.1 (szt. 1) skala 1:10; przekrój a−a

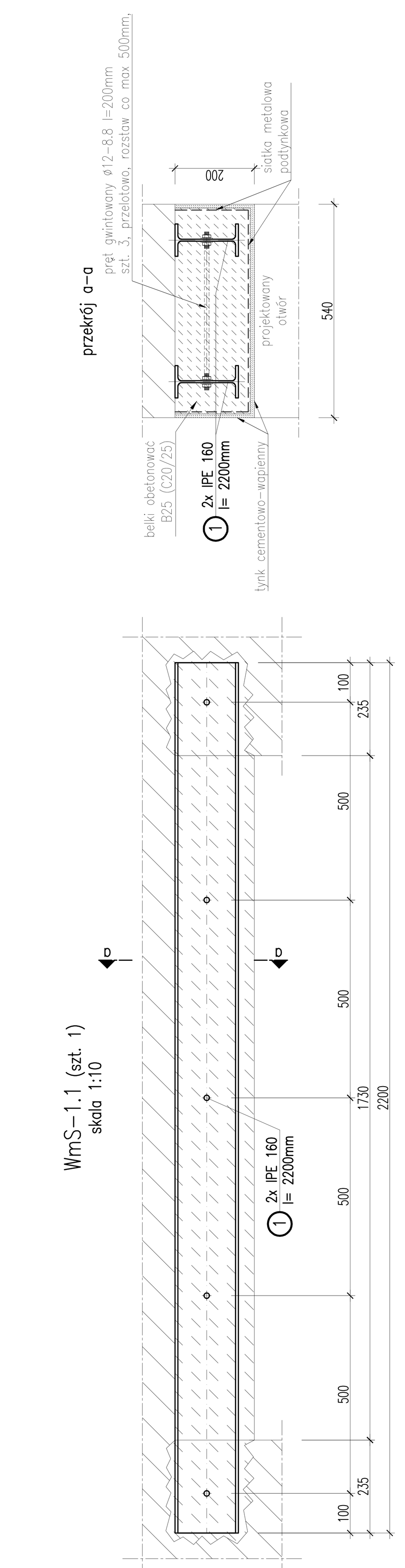

UWAGI:

1. Rysunek rozpatrywać łączenie z rysunkami pozostałych branż.
2. Posadowienie fundamentów wykonać w poziomie −3,00 m pp posadzki (min. 1,0m ppt).
3. Fundamenty posadawiać w gruncie rodzimym, nośnym z wyłaczeniem gruntów niebudowlanych/nasypowych, w warstwie geotechnicznej I.
4. W każdym przypadku stwierdzenia w dnie wykopu pod budynkiem gruntów o wątpliwej nośności (grunty nasypowe), należy je bezwzględnie usunąć i zastąpić chudym betonem C8/10 (B10).
5. Roboty ziemne powinny być kontrolowane (celem określenia zasięgu warstw antropogenicznych i właściwej identyfikacji nośnego podłoża rodzimego), a grunt pod fundamentami odebrany przez uprawionego geologa i potwierdzony wpisem do dziennika budowy.
6. Roboty ziemne i fundamentowe prowadzić w okresie suchym, bez opadów z pominięciem okresu zimowego.
7. Pod fundamentwami wykonać warstwę chudego betonu C8/10 (B10) gr. 10cm, do poziomu gruntów nośnych. Przy fundamentach istniejącego budynku podbetony wykonać do poziomu posadowienia istniejących fundamentów.
8. Otulinę zbrojenia fundamentów wykonać o gr. 5,0cm.
9. Izolacje pionowe i poziome fundamentów wykonać wg części architektonicznej.
10. Obsypki fundamentów należy wykonać z piasków różnoziarnistych lub pospółek zagęszczonych do wskaźnika zagęszczenia $I_S > 0,98$.
11. Elementy żelbetowe wykonywać wg rysunków wykonawczych i wytycznych zawartych w opisie technicznym.
12. W stropach należy przewidzieć otwory na wszystkie instalacje.
13. Zbrojenie wieńców oraz ław fundamentowych w narożach należy uciąglić. Połączenia wykonać na zakład dł. 60cm chyba, że w projekcie wskazano inaczej.
14. Stropy żelbetowe gętsożebrowe gr. 20+4cm nadbetonu C25/30 (B30) wykonać zgodnie z wytycznymi producenta.
15. Otulinę zbrojenia wszystkich elementów żelbetowych nadziemia wykonać o gr. 4,0 cm.
16. Wszystkie ściany działowe na piętrze oraz poddaszu należy wykonać jako lekkie typu G−K na ruszcie aluminiowym.
17. Konstrukcję dachu mansardowego wykonać jako płatwiowo−kleszczową z rozporem z tarcicy sosnowej lub świerkowej klasy C24.
18. Wilgotność drewna użytego do konstr. nie może być większa niż 12%.
19. Przy zamawianiu więźby doliczyć dodatek na połączenia i zacięcia oraz łaty i kontrłaty.
20. Wszystkie połączenia należy wykonać zgodnie z zasadami sztuki budowlanej oraz za pomocą systemowych kątowników i blach ciesielskich wg specyfikacji producenta.
21. Murłaty i płatwie łączyć z długości na połączenie zakładkowe wzmocnione obustronnymi nakładkami stalowymi. Miejsca połączeń ustalić z autorem projektu.
22. Do skręcania elementów prętami gwintowanymi stosować nakrętki i podkładki kl. 8.
23. Murłaty mocować do ścian za pomocą kotew ø16mm co max. 1,5m.
24. Słupy opierać na stropie na belkach podwalinowych 16x8cm o długości 1,0m.
25. Krokwie dachowe należy stężyć w kierunku podłużnym za pomocą taśm dekarskich gr. 2.0mm, przybijanych gwoździami karbowanymi do krokwi, na krzyż. Taśmy stosować wg instrukcji i zaleceń producenta.
26. Zabezpieczenie antykorozyjne i ppoż wszystkich elementów drewnianych więźby dachowej wykonać za pomocą certyfikowanych impregnatów zgodnie z wytycznymi producenta. Dodatkowo elementy konstrukcji dachu izolować od kominów przekładką z wełny mineralnej lub/i 2x płytą GKF 60.
27. Elementy drewniane w miejscu podparcia na murze lub stropie należy zabezpieczyć przekładką z papy.
28. Prace przygotowawcze oraz roboty montażowe powinny być prowadzone z zachowaniem zasad sztuki inżynierskiej i zachowując szczególną ostrożność. Wyklucza się używanie w czasie montażu wszelkiego rodzaju urządzeń rzywracających projektowaną geometrię konstrukcji przez wywieranie siły. Jeśliby się zdarzyły przypadki znacznych odstępstw od projektu należy porozumieć się bezzwłocznie z autorami projektu.
29. Montaż konstrukcji powinien być przeprowadzony przez przedsiębiorstwa dysponujące wykwalifikowanym personelem oraz odpowiednią bazą sprzętową.
30. Podczas prowadzenia prac ekipy robotników powinny posiadać ciągły nadzór w postaci uprawnionego kierownika.
31. Rysunek rozpatrywać łączenie z pozostałymi rysunkami, opisem technicznym.
32. Podczas prowadzenia prac budowlanych należy bezwzględnie chronić elementy budynku przeznaczone do zachowania, a wszystkie uszkodzenia elementów powinny być naprawiane na bieżąco.
33. Poziom ±0.00 = 36.76m n.p.m.
34. Wymiary podano w [cm], rzędne w [m].

ZESTAWIENIE STALI KSZTAŁTOWEJ NR01

| LP. | POZ. | PROFIL | SZER. [mm] | DŁ. [mm] | ILOŚĆ [szt.] | MASA [kg/mb/m²] | MASA ELEM. [kg] | STAL | UWAGI |
|---|---|---|---|---|---|---|---|---|---|
| I | WmS−1.1 (szt. 1) | | | | | | | | |
| | 1 | IPE 160 | | 2200 | 2 | 15.80 | 69.52 | S235JR | |
| | | pręt ø12 mm | | 400 | 5 | 0.89 | 1.78 | 8.8 | |
| | | | | | | SUMA: | 71.30 | | |
| | | | | | | ILOŚĆ: | 1 | | |
| | | | | | | ŁĄCZNIE: | 71.30 | | |
| II | WmS−1.2 (szt. 1) | | | | | | | | |
| | 1 | IPE 160 | | 1700 | 2 | 15.80 | 53.72 | S235JR | |
| | | pręt ø12 mm | | 400 | 4 | 0.89 | 1.42 | 8.8 | |
| | | | | | | SUMA: | 55.14 | | |
| | | | | | | ILOŚĆ: | 1 | | |
| | | | | | | ŁĄCZNIE: | 55.14 | | |
| III | WmS−1.3 (szt. 5) | | | | | | | | |
| | 1 | IPE 160 | | 1600 | 2 | 15.80 | 50.56 | S235JR | |
| | | pręt ø12 mm | | 400 | 4 | 0.89 | 1.42 | 8.8 | |
| | | | | | | SUMA: | 51.98 | | |
| | | | | | | ILOŚĆ: | 5 | | |
| | | | | | | ŁĄCZNIE: | 259.90 | | |
| IV | WmS−1.4 (szt. 6) | | | | | | | | |
| | 1 | IPE 160 | | 1400 | 2 | 15.80 | 44.24 | S235JR | |
| | | pręt ø12 mm | | 400 | 3 | 0.89 | 1.07 | 8.8 | |
| | | | | | | SUMA: | 45.31 | | |
| | | | | | | ILOŚĆ: | 6 | | |
| | | | | | | ŁĄCZNIE: | 271.83 | | |
| V | WmS−2.1 (szt. 4) | | | | | | | | |
| | 1 | IPE 160 | | 1700 | 2 | 15.80 | 53.72 | S235JR | |
| | | pręt ø12 mm | | 400 | 4 | 0.89 | 1.42 | 8.8 | |
| | | | | | | SUMA: | 55.14 | | |
| | | | | | | ILOŚĆ: | 4 | | |
| | | | | | | ŁĄCZNIE: | 220.56 | | |
| VI | WmS−2.2 (szt. 8) | | | | | | | | |
| | 1 | IPE 160 | | 1500 | 2 | 15.80 | 47.40 | S235JR | |
| | | pręt ø12 mm | | 400 | 3 | 0.89 | 1.07 | 8.8 | |
| | | | | | | SUMA: | 48.47 | | |
| | | | | | | ILOŚĆ: | 8 | | |
| | | | | | | ŁĄCZNIE: | 387.72 | | |
| | | | | | | SUMA: | 1266.46 | | |
| | | | | | | naddatek na spoiny 1.8% | 22.80 | | |
| | | | | | | naddatek na elem. dodatkowe 1.5% | 19.00 | | |
| | | | | | | RAZEM: | 1308.26 | | |

UWAGI:
1. Pozostałe nadproża/wymiany stalowe wykonać analogicznie do WmS−1.1. Długości i profile wykonać wg zestawienia stali kształtowej NR01.

ZESTAWIENIE DREWNA NR01

| LP. | POZ. | NAZWA ELEM. | SZER. [cm] | WYS. [cm] | DŁ. [cm] | ILOŚĆ [szt.] | OBJĘTOŚĆ [m³] | DREWNO | UWAGI |
|---|---|---|---|---|---|---|---|---|---|
| I | | | | | | | | | |
| | 1 | KrD−1 | 8 | 22 | 19550 | 1 | 3.44 | C24 | dł. łączna |
| | 2 | KrD−2 | 12 | 22 | 8280 | 1 | 2.19 | C24 | dł. łączna |
| | 3 | KrD−3 | 6 | 12 | 2400 | 1 | 0.17 | C24 | dł. łączna |
| | 4 | WmD−1 | 8 | 22 | 3904 | 1 | 0.69 | C24 | dł. łączna |
| | 5 | WmD−2 | 16 | 22 | 440 | 2 | 0.31 | C24 | |
| | 6 | KlD−1 | 8 | 16 | 500 | 24 | 1.54 | C24 | |
| | 7 | KlD−2 | 6 | 16 | 110 | 24 | 0.25 | C24 | dł. łączna |
| | 8 | PlD−1 | 16 | 20 | 4000 | 1 | 1.28 | C24 | dł. łączna |
| | 9 | PlD−2 | 16 | 16 | 7279 | 1 | 1.86 | C24 | dł. łączna |
| | 10 | MlD−1 | 8 | 12 | 5065 | 1 | 0.49 | C24 | dł. łączna |
| | 11 | MlD−2 | 16 | 16 | 125 | 12 | 0.38 | C24 | dł. łączna |
| | 12 | SD−1 | 16 | 16 | 4440 | 1 | 1.14 | C24 | dł. łączna |
| | 13 | ZD−1 | 16 | 16 | 165 | 12 | 0.51 | C24 | dł. łączna |
| | 14 | BPD−1 | 16 | 8 | 100 | 27 | 0.35 | C24 | dł. łączna |
| | | | | | | SUMA: | 14.59 | | |

MATERIAŁ:
- beton konstrukcyjny
  - B25 (C20/25) − fundamenty
  - B30 (C25/30) − elem. nadziemia
- beton podkładowy B10 (C8/10)
- stal zbrojeniowa:
  - pręty główne kl. A−IIIN
  - pręty ø6 kl. A−I
- drewno lite kl. C24
- łączniki ciesielskie S250GD+Z
- stal kształtowa SL35X (S235JR)
- pręty gwintowane, śruby, kotwy kl. 8.8
- elementy murowane kl. 15 na zaprawie marki M10
- pustaki wentylacyjne:
  - beton kruszywowy 2,5MPa na zaprawie M10

| | | |
|---|---|---|
| Modern Eko<br>tel. 882 - 147 - 538 | Wojciech Świerczyński<br>ul. Pietrusińskiego 12 lok.9<br>42-207 Częstochowa | |
| Inwestor: | Gmina Solec Kujawski<br>ul. 23 Stycznia 7 86-050 Solec Kujawski | |
| Faza: | PROJEKT WYKONAWCZY | |
| Branża: | Konstrukcyjna | |
| Temat: | Termomodernizacja i przebudowa budynku nr 4 przy placu Jana Pawła II w Solcu Kujawskim wraz ze zmianą sposobu użytkowania na budynek użyteczności publicznej - "Dom dobrych praktyk", wykonaniem schodów zewnętrznych oraz z zagospodarowaniem terenu i rozbiórką dobudówki do budynku głównego oraz obiektów zlokalizowanych na terenie inwestycji pl. Jana Pawła II 4, 86-050 Solec Kujawski; działka nr 626; obręb: 0001, M.Solec Kujawski; jednostka ew.:040308_4, Solec Kujawski-M | |
| Projektował: mgr. inż Grzegorz Gałuszka | MAP/0063/POOK/12 specjalność: konstr.-bud. | 10.2018 |
| Opracował: mgr. inż Grzegorz Gałuszka | MAP/0063/POOK/12 specjalność: konstr.-bud. | 10.2018 |
| Sprawdził: mgr. inż Katarzyna Jach-Kocubińska | MAP/0104/POOK/12 specjalność: konstr.-bud. | 10.2018 |
| SCHEMAT KONSTRUKCJI: RZUTY<br>WYMIANY WmS, DETALE WIĘŹBY | Skala: 1:10_50 | Nr rysunku K01 |